Silhouet

Håndvaskarmatur - Medium

Artikel nr.:	749308800
Overflade:	Børstet bronze
Serie:	Silhouet
VVS Nr.:	701437713
EAN Nr.:	5708516854517



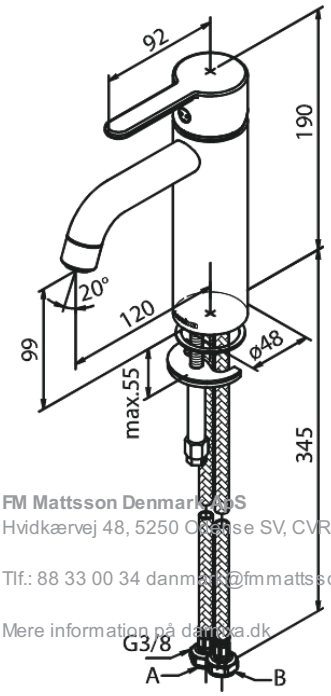

UDBUDSBESKRIVELSE

Armatur ved håndvask - bordmonteret.
Armaturet skal være godkendt til salg i Danmark, og leveres med fladt vippe-greb og keramisk kartusche med anti-skoldningsfunktion og koldstartsfunktion, når grebet er i midterposition.

Vandgennemstrømningen skal kunne reguleres i kartuschen (Eco-save vandsparefunktion).
Armaturet leveres med rubclean-perlator med vandmængdebegrænser (maks 6 l/min). Keramisk pakning og tilgang nedefra gennem fleksible tilslutningsslanger med rustfri nippel.
Armaturets fremspring skal være 120 mm, og højde til tududløb skal være 99 mm.
Armaturet skal overholde støjgruppe 1, trykgruppe 150.
Der skal være 5 års udvidet drypgaranti ved dryp ud af tuden.

FM Mattsson Denmark ApS
Hvidkærvej 48, 5250 Odense SV, CVR 56416218

Tlf.: 88 33 00 34 danmark@fmmattssongroup.com

Mere information på damixa.dk

damixa