Iris

# Brusesystem

| | |
|---|---|
| **Artikel nr.:** | 919545535 |
| **Overflade:** | Børstet grafitgrå |
| **Serie:** | Iris |
| **VVS Nr.:** | 722148112 |
| **EAN Nr.:** | 5708516845508 |



## UDBUDSBESKRIVELSE

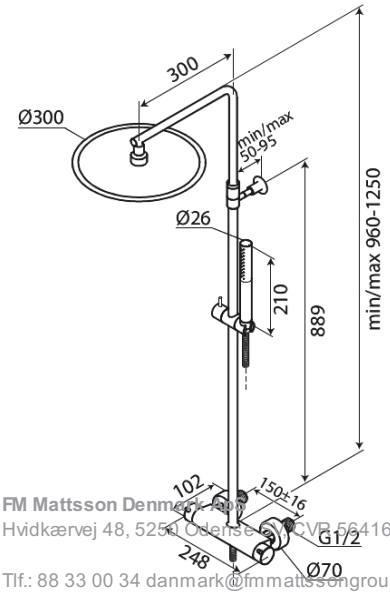


FM Mattsson Denmark A/S
Hvidkærvej 48, 5250 Odense SV, CVR 56416218
Tlf.: 88 33 00 34 danmark@fmmattssongroup.com

Mere information på damixa.dk

damixa