Pine

Håndvaskarmatur

Artikel nr.:	176304600
Overflade:	Steel
Serie:	Pine
VVS Nr.:	701302616
EAN Nr.:	5708516832843



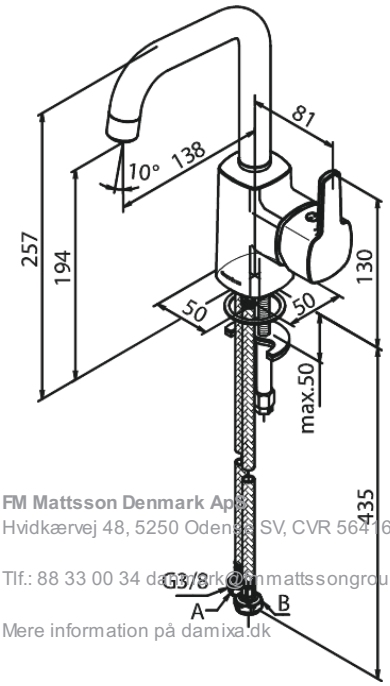

UDBUDSBESKRIVELSE

Armatur ved håndvask - bordmonteret.
Armaturet skal være godkendt til salg i Danmark, og leveres med fladt vippe-greb, forkromet overflade og keramisk kartusche med anti-skoldningsfunktion og koldstartsfunktion, når grebet er i lodret position. Vandgennemstrømningen skal kunne reguleres i kartuschen (Eco-save vandsparefunktion).
Armaturets leveres med rubclean-perlator med vandmængdebegrænser (maks 6 l/min). Keramisk pakning og tilgang
nedefra gennem fleksible tilslutningsslanger med rustfri nippel.
Armaturets fremspring skal være 138 mm, og højde til tududløb skal være 194 mm.
Armaturet skal overholde støjgruppe 1, trykgruppe 150.
Der skal være 5 års udvidet drypgaranti ved dryp ud af tuden.

FM Mattsson Denmark Aps
Hvidkærvej 48, 5250 Odense SV, CVR 56476218

Tlf.: 88 33 00 34 dan@fmmattssongroup.com

Mere information på damixa.dk

damixa