Pine

Håndvaskarmatur

Artikel nr.:	170214600
Overflade:	Steel
Serie:	Pine
VVS Nr.:	701301616
EAN Nr.:	5708516832768



UDBUDSBESKRIVELSE

Armatur ved håndvask - bordmonteret.
Armaturet skal være godkendt til salg i Danmark, og leveres med fladt vippe-greb, forkromet overflade og keramisk kartusche med anti-skoldningsfunktion og koldstartsfunktion, når grebet er i midterposition. Vandgennemstrømningen skal kunne reguleres i kartuschen (Eco-save vandsparefunktion).
Armaturets leveres med rubclean-perlator med vandmængdebegrænser (maks 6 l/min). Keramisk pakning og tilgang
nedefra gennem fleksible tilslutningsslanger.
Armaturets fremspring skal være 109 mm, og højde til tududløb skal være 75 mm.
Armaturet skal overholde støjgruppe 1, trykgruppe 150.
Der skal være 5 års udvidet drypgaranti ved dryp ud af tuden.

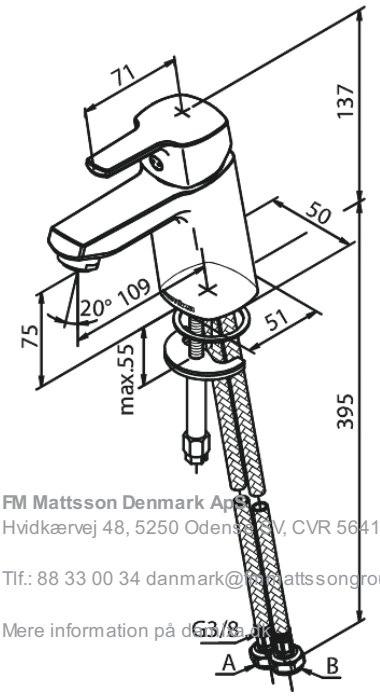

FM Mattsson Denmark ApS
Hvidkærvej 48, 5250 Odense SV, CVR 56416218

Tlf.: 88 33 00 34 danmark@fmattssongroup.com

Mere information på damixa.dk

damixa