Osier

Håndvaskarmatur

Artikel nr.:	186200000
Overflade:	Krom
Serie:	Osier
VVS Nr.:	705961104
EAN Nr.:	5708516831099



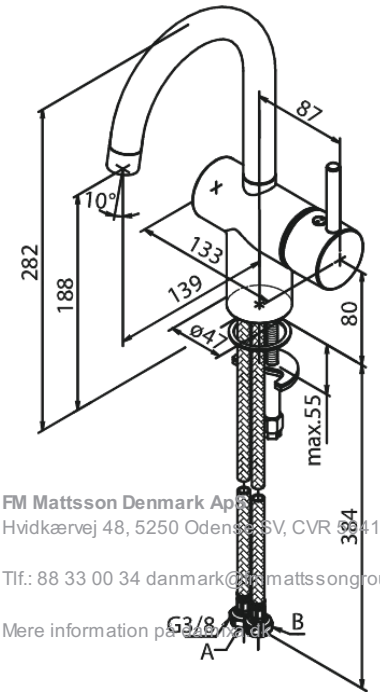

UDBUDSBESKRIVELSE

Armatur ved håndvask - bordmonteret.
Armaturet skal være godkendt til salg i Danmark, og leveres som et-grebsarmatur med høj C-tud og rundt vippe-greb samt keramisk kartusche med anti-skoldningsfunktion og koldstartsfunktion, når grebet er i lodret position. Vandgennemstrømningen skal kunne reguleres i kartuschen (Ecosave vandsparefunktion). Armaturet skal være med X-change-base, således at det er muligt at skifte armaturet over bordet, uden at lukke for vandet.
Armaturet leveres med rubclean-perlator. Indmad i armaturet skal være lavet i fødevaregodkendte materialer. Keramisk pakning og tilgang nedefra gennem fleksible tilslutningsslanger med rustfri nippel.
Armaturets fremspring skal være 139 mm, og højde til tududløb skal være 188 mm.
Armaturet skal overholde støjgruppe 1, trykgruppe 150.
Der skal være 5 års udvidet drypgaranti ved dryp ud af tuden.

FM Mattsson Denmark Aps
Hvidkærvej 48, 5250 Odense SV, CVR 38816218

Tlf.: 88 33 00 34 danmark@fmmattssongroup.com

Mere information på fmmattsson.dk

damixa