Silhouet

DS 1 indbygget brusesystem, ydre dele

Artikel nr.:	570498800
Overflade:	Børstet bronze
Serie:	Silhouet
VVS Nr.:	722156713
EAN Nr.:	5708516854166



Standard egenskaber:

Dækplade og håndtag i metal
Inkl. 250 mm hovedbruser, håndbruser og slange
Indbygningsdybde (min. 75mm - max. 105mm)
Hovedbruser max. 8 l/min / Håndbruser max. 8 l/min (ved 300 kPa)

Unikke egenskaber





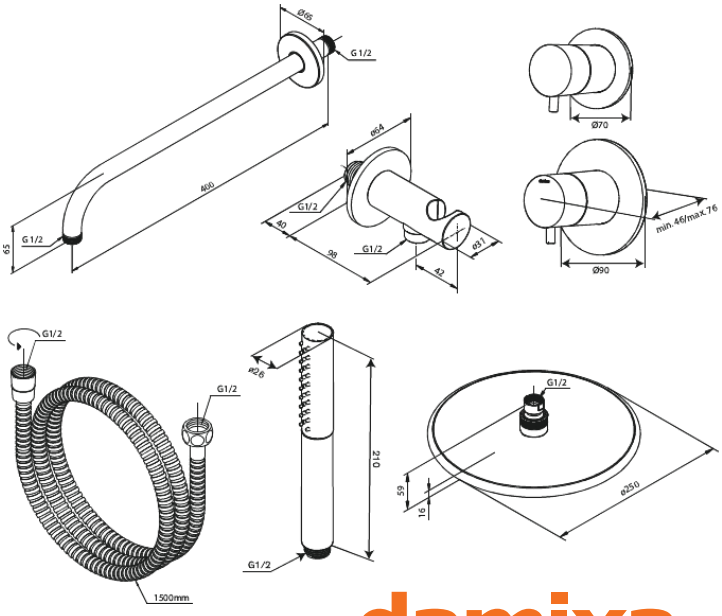

damixa

FM Mattsson Denmark ApS
Hvidkærvej 48, 5250 Odense SV, CVR 56416218

Tlf.: 88 33 00 34 danmark@fmmattssongroup.com

Mere information på damixa.dk