Iris

XS 2 indbygget brusesystem, ydre dele

Artikel nr.:	570645500
Overflade:	Børstet grafitgrå
Serie:	Iris
VVS Nr.:	722149712
EAN Nr.:	5708516849612





Standard egenskaber:

Dækplade og håndtag i metal
1500 mm bruseslange
Hovedbruser 30 cm
Håndbruser med 3 stråletyper
Bruseudtag med fleksibel håndbruserholder
Brusearm loftmonteret 15 cm
Hovedbruser 8 l/min / håndbruser 6 l/min

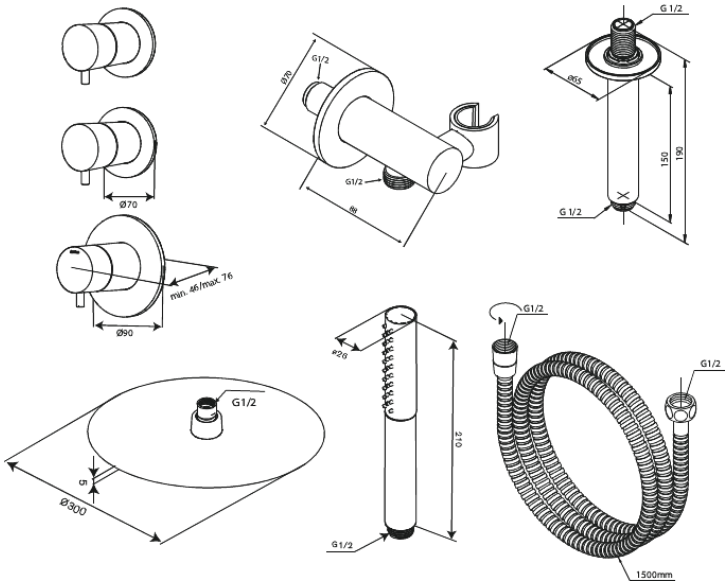

FM Mattsson Denmark ApS
Hvidkærvej 48, 5250 Odense SV, CVR 56416218

Tlf.: 88 33 00 34 danmark@fmmattssongroup.com

Mere information på damixa.dk

damixa