Iris

# XS 2 indbygget brusesystem, ydre dele

| | | | |
|---|---|---|---|
| **Artikel nr.:** | 570640000 | **VVS Nr.:** | 722149704 |
| **Overflade:** | Krom | **EAN Nr.:** | 5708516849599 |
| **Serie:** | Iris | | |

**Standard egenskaber:**

Dækplade og håndtag i metal
1500 mm bruseslange
Hovedbruser 30 cm
Håndbruser med 3 stråletyper
Bruseudtag med fleksibel håndbruserholder
Brusearm loftmonteret 15 cm
Hovedbruser 8 l/min / håndbruser 6 l/min

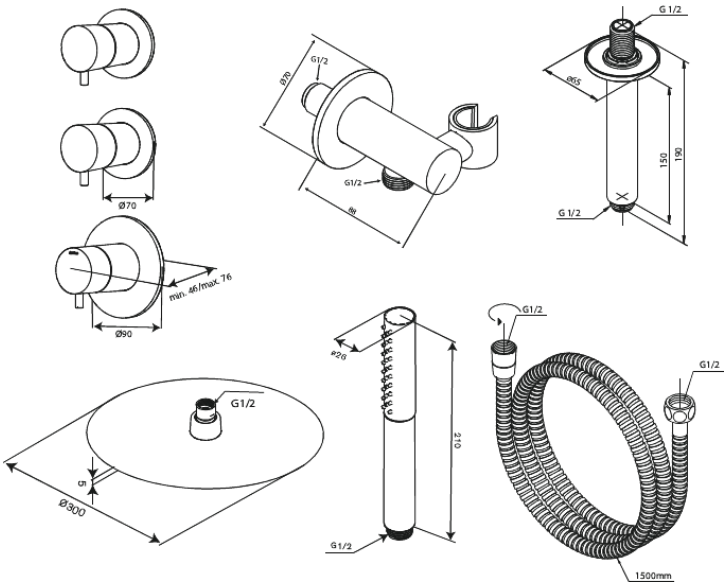


**FM Mattsson Denmark ApS**
Hvidkærvej 48, 5250 Odense SV, CVR 56416218

Tlf.: 88 33 00 34 danmark@fmmattssongroup.com

Mere information på damixa.dk

damixa