Silhouet

DS 1 indbygget brusesystem, ydre dele

Artikel nr.:	570495500	**VVS Nr.:**	722156712
Overflade:	Børstet grafitgrå	**EAN Nr.:**	5708516841500
Serie:	Silhouet		

Standard egenskaber:

Dækplade og håndtag i metal
Inkl. 250 mm hovedbruser, håndbruser og slange
Hovedbruser max. 9 l/m / Håndbruser max. 9 l/m (v/ 300kpa)
Indbygningsdybde (min. 75mm - max. 105mm)

Unikke egenskaber

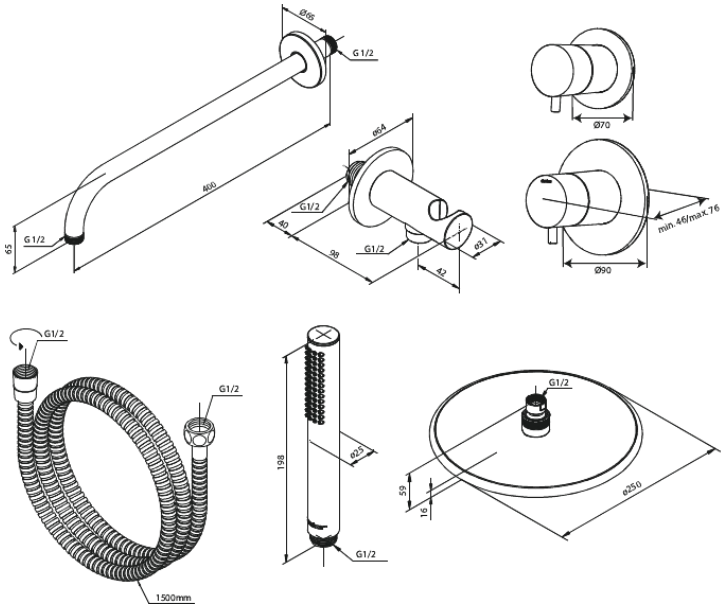

FM Mattsson Denmark ApS
Hvidkærvej 48, 5250 Odense SV, CVR 56416218

Tlf.: 88 33 00 34 danmark@fmmattssongroup.com

Mere information på damixa.dk

damixa