Silhouet

# DS 2 indbygget brusesystem, ydre dele

| | | | |
|---|---|---|---|
| **Artikel nr.:** | 570484600 | **VVS Nr.:** | 722156616 |
| **Overflade:** | Steel | **EAN Nr.:** | 5708516841425 |
| **Serie:** | Silhouet | | |

**Standard egenskaber:**

Dækplade og håndtag i metal
Inkl. 250 mm hovedbruser, håndbruser og slange
Hovedbruser max. 9 l/m / Håndbruser max. 9 l/m (v/ 300kpa)
Indbygningsdybde (min. 75mm - max. 105mm)

**Unikke egenskaber**

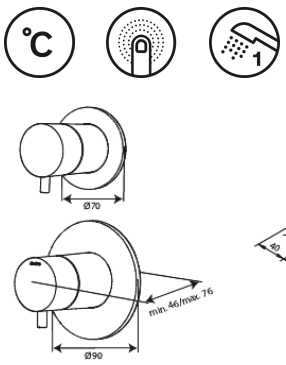

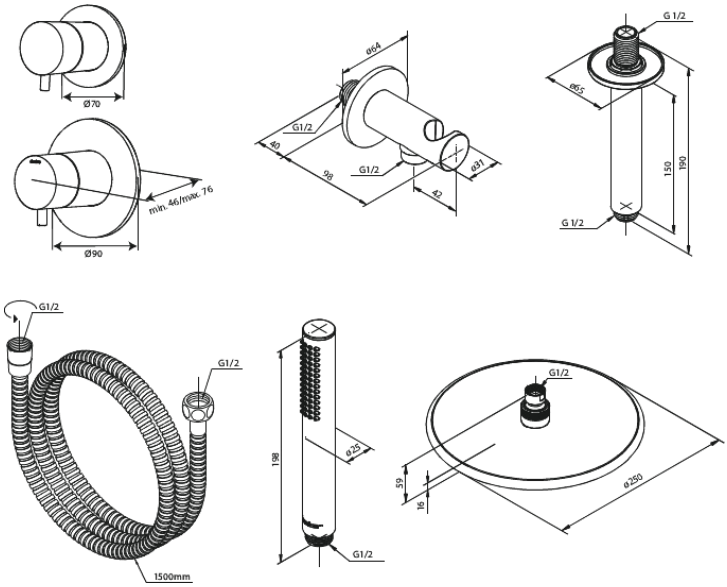


**FM Mattsson Denmark ApS**
Hvidkærvej 48, 5250 Odense SV, CVR 56416218

Tlf.: 88 33 00 34 danmark@fmmattssongroup.com

Mere information på damixa.dk

damixa