Osier

Håndvask udvendige dele (250 mm)

Artikel nr.:	146166100
Overflade:	Matsort
Serie:	Osier
VVS Nr.:	702521411
EAN Nr.:	5708516834854



Standard egenskaber:

Indbygningsdybde (min. 63mm - max. 78mm)
Rosset, tud og greb i metal
Vandforbrug max.5 l/m (v/ 300kpa)

Unikke egenskaber

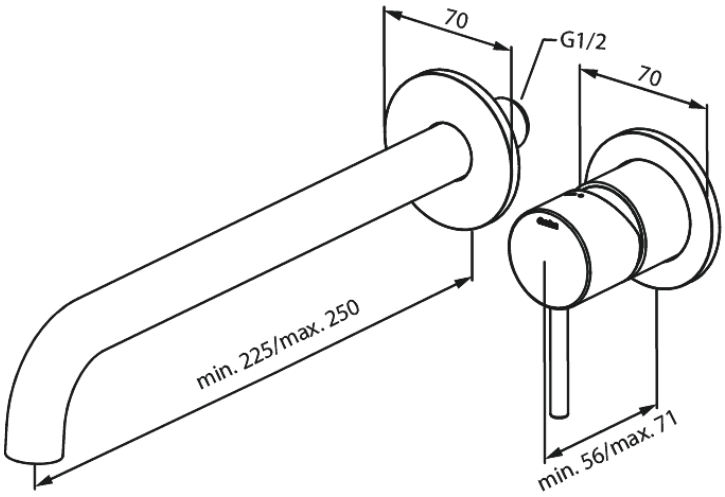

FM Mattsson Denmark ApS
Hvidkærvej 48, 5250 Odense SV, CVR 56416218

Tlf.: 88 33 00 34 danmark@fmmattssongroup.com

Mere information på damixa.dk

damixa