Clover Green

care-greb

Artikel nr.:	484507400	**VVS Nr.:**	745123404
Overflade:	Krom/Sort	**EAN Nr.:**	5708516740124
Serie:	Clover Green		

UDBUDSBESKRIVELSE

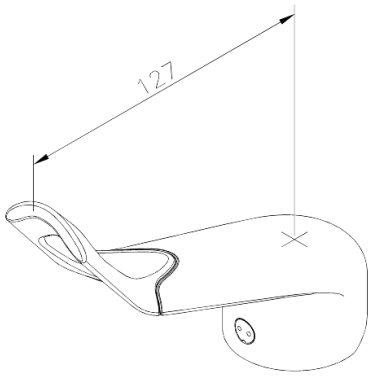

FM Mattsson Denmark ApS
Hvidkærvej 48, 5250 Odense SV, CVR 56416218

Tlf.: 88 33 00 34 danmark@fmmattssongroup.com

Mere information på damixa.dk

damixa