Iris

DS 1 indbygget brusesystem, ydre dele

Artikel nr.:	570690000	**VVS Nr.:**	722149904
Overflade:	Krom	**EAN Nr.:**	5708516849810
Serie:	Iris		

Standard egenskaber:

Dækplade og håndtag i metal
1500 mm bruseslange
Brusearm vægmonteret 40 cm
Hovedbruser 30 cm
Håndbruser med 3 stråletyper
Bruseudtag med fleksibel håndbruserholder

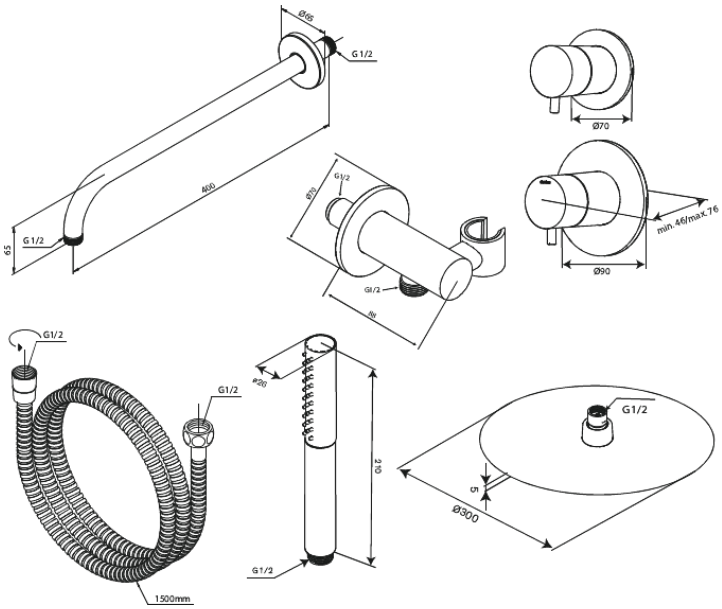

FM Mattsson Denmark ApS
Hvidkærvej 48, 5250 Odense SV, CVR 56416218

Tlf.: 88 33 00 34 danmark@fmmattssongroup.com

Mere information på damixa.dk

damixa