Indbygning

Håndvask til indbygning (180 mm)

Artikel nr.:	746267900	**VVS Nr.:**	702523387
Overflade:	Børstet messing PVD	**EAN Nr.:**	5708516835080
Serie:	Indbygning		

Standard egenskaber:

Indbygningsdybde (min. 63mm - max. 78mm)
Rosset, tud og greb i metal
Vandforbrug max.5 l/m (v/ 300kpa)

Unikke egenskaber

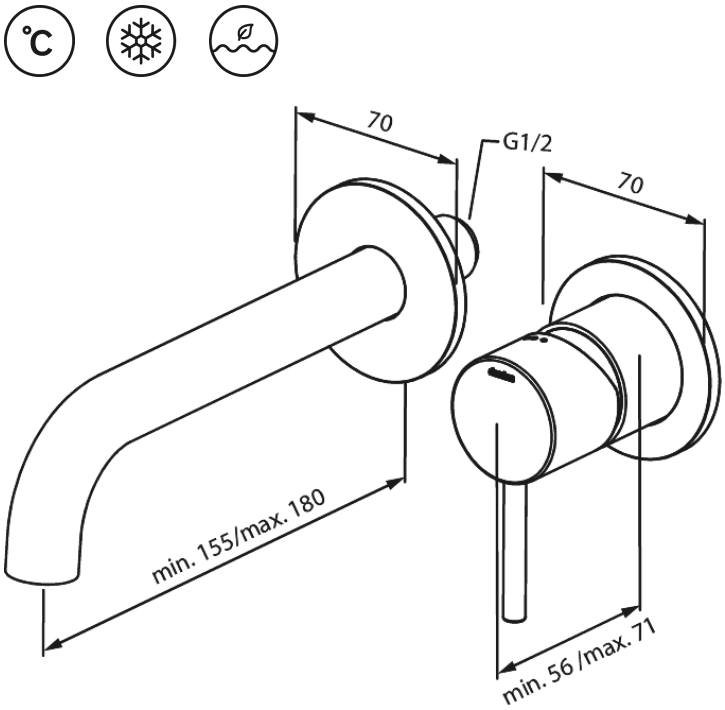

FM Mattsson Denmark ApS
Hvidkærvej 48, 5250 Odense SV, CVR 56416218

Tlf.: 88 33 00 34 danmark@fmmattssongroup.com

Mere information på damixa.dk

damixa